逆富士型 600 × 160 屋内専用

ハウジング

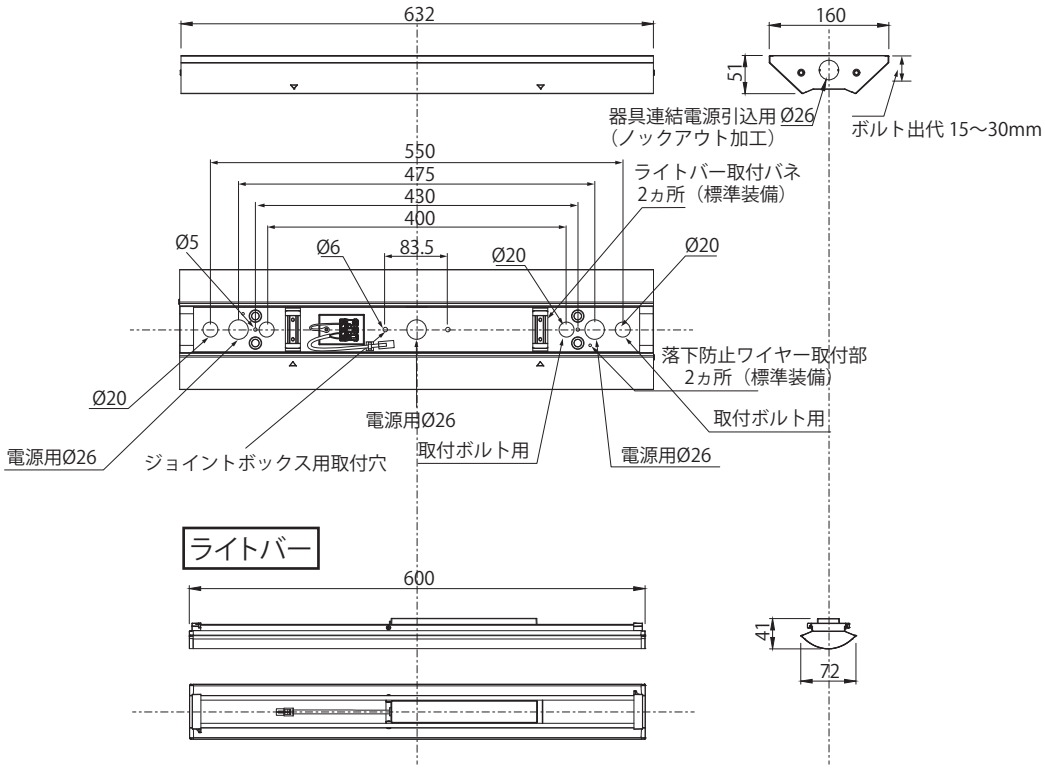

製品イメージ

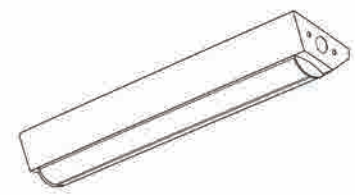

【使用上のご注意】
天井面取付け専用の器具となります。
本製品は非調光タイプです。調光器と組み合わせて使用しないでください。
人感スイッチ、自動点滅装置、遅れ停止スイッチなどの制御機器と組み合わせて使用しないでください。
周囲温度5〜35℃で使用してください。
密閉した空間に使用しないでください。
LEDには個体差があるため、同一品番の製品でも光色や明るさにわずかな差が生じる場合があります。
硫黄成分を含むガスや腐食性ガスが発生する場所では使用しないでください。LEDや電子部品の劣化、光束低下などの原因となる場合があります。
ラジオ、テレビなどの音響・映像機器の近くで使用すると、雑音が入る場合があります。その場合は器具との距離を離して使用してください。
赤外線リモコンを使用する機器（テレビ、エアコンなど）の近くでは、リモコンが正常に動作しない場合があります。
点灯・消灯時に、温度変化による部材の伸縮により音が発生する場合がありますが、異常ではありません。
水洗い、分解、改造はしないでください。
点灯中のLEDを長時間直視しないでください。目に不快感や影響を及ぼすおそれがあります。

【施工上のご注意】
取付工事は、電気設備技術基準および関連法規に従い、有資格者が行ってください。
施工・点検の際は、必ず電源を切ってください。
器具は確実に固定し、取付面の強度を十分に確認してください。
電源線や送り配線を無理に押し込んだり、器具との間に挟み込んだりしないでください。
本製品の指定された取付方法、使用条件に従って施工してください。

ハウジング基本仕様

モデル番号	AD13031
型番	PBL06160SM
器具形状	逆富士型
長さ (mm)	632
幅 (mm)	160
高さ (mm) ハウジング	51
総高さ(mm) ライトバー含む	68
材質	鋼板
表面色	ホワイト (RAL 9003)
ハウジング重量 (kg)	1.3kg
総重量 (kg) ライトバー含む	1.6kg
IP等級	IP40(屋内用)
使用周囲温度 (℃)	5 〜 35
適合規格等	PSE, RoHS

ライトバー 600タイプ 基本仕様（共通）

定格電圧 (V)	100 〜 242
周波数 (Hz)	50 / 60
色温度 (K)	5000
演色性 (Ra)	≧ 83
力率	>0.9
調光	非調光
定格寿命 (h)	50000
カバー	乳白カバー

ライトバー 600タイプ 各種仕様

モデル番号	型番	全光束 (lm)	消費電力 (W)	固有エネルギー消費効率 (lm/W)	入力電流 (A)			突入電流 (A)		
					100 V	200 V	242 V	100 V	200 V	242 V
AD13025	PBLLB0672 5W 850	800	5W	160	0.054	0.028	0.024	5	11	13
AD13026	PBLLB0672 10W 850	1600	10W	160	0.107	0.055	0.047	5.5	11.5	15
AD13027	PBLLB0672 15W 850	2400	15W	160	0.161	0.083	0.071	6	12	15
AD13028	PBLLB0672 20W 850	3200	20W	160	0.215	0.111	0.095	6	12	15

(単位: mm)
一般公差: ISO 2768-m に準ずる

グリーン購入法 適合
グリーン購入法適合

型番
ハウジング: PBL06160SM
ライトバー: PBLLB0672 5W 850　PBLLB0672 10W 850
PBLLB0672 15W 850　PBLLB0672 20W 850

商品名
一体型LEDベースライト
逆富士型 600タイプ 幅160mm
（ハウジング＋ライトバー）

作図	吉澤	承認	福原

LEDVANCE
レドバンスジャパン株式会社

第三角法　　2026.9